NIVEL 0

PLANO EJECUTIVO

0 1 2 3 4 5m
ESCALA GRAFICA

CORTES

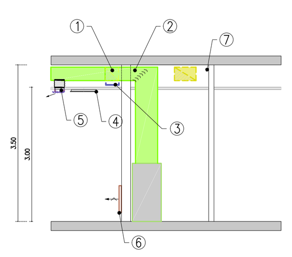

1. Llega ducto 30x30
2. Ducto 90x30
3. Bandeja
4. Luminaria Tipo L1e
5. Difusor de 1 via (D1L) 15"x12" 460 cfm
6. Reja de retorno 50x60 2640cfm
7. Ducto de retorno – con Rtae 115x35 con registro 2000 cfm

CORTE A–A CENTRO DE CAPACITACIÓN Y EVENTOS – PASILLO – ESC. 1/100

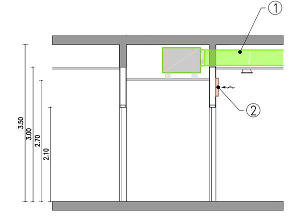

1. Ducto 55x35
2. Reja de Retorno de 100x40 2000 cfm

CORTE B–B CENTRO DE CAPACITACIÓN Y EVENTOS – ESC. 1/100

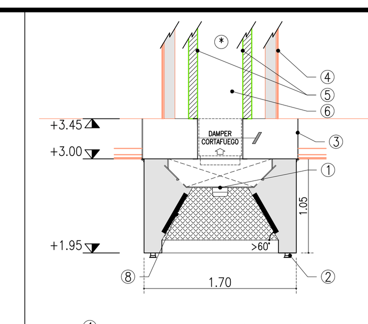

1. 2 Luminarias estancas IP55, 2TF DE 36W con balasto eléctrico
2. Niple par – limpieza de recolector de grasa
3. Varilla roscada ø10 cromada
4. Tabique de ducto exterior
5. Aislación 5cm manta de lana de roca ignífuga MO
6. Ducto especial de 70x34 con cantos redondeados que luego se transforma en ducto de chapa N°16 con uniones soldada ø50
7. 8 filtros para grasa

(*) Transformación del ducto a circular ø50

CORTE A–A DE CAMPANA DE COCINA – ESC. 1/50

DAMPER CORTAFUEGO
Similar VFBD25 Ruskin

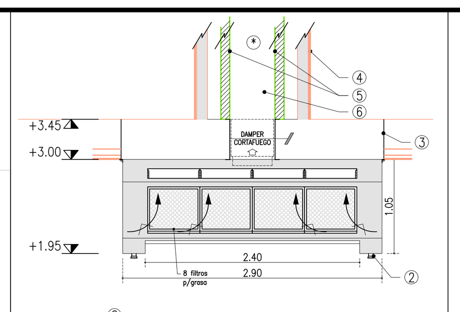

2. Niple par – limpieza de recolector de grasa
3. Varilla roscada ø10 cromada
4. Tabique de ducto exterior
5. Aislación 5cm manta de lana de roca ignífuga MO
6. Ducto especial de 70x34 con cantos redondeados que luego se transforma en ducto de chapa N°16 con uniones soldada ø50
7. 8 filtros para grasa

(*) Transformación del ducto a circular ø50

CORTE B–B DE CAMPANA DE COCINA – ESC. 1/50

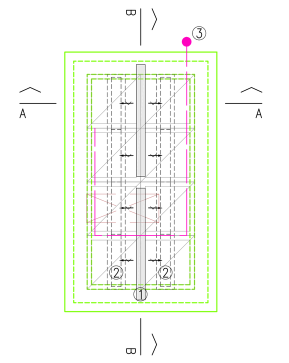

1. 2 Luminarias estancas IP55, 2TF DE 36W con balasto eléctrico
2. Filtros de grasa
3. Sistema de Extinción ANSUL

PLANTA ISLA DE COCINA – ESC. 1/50

DETALLES

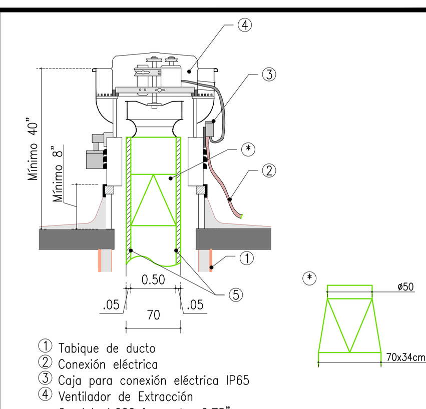

1. Tabique de ducto
2. Conexión eléctrica
3. Caja para conexión eléctrica IP65
4. Ventilador de Extracción Caudal: 4.000cfm _ Δp: 0.75" Similar: Greenheck USGF-180-15/1½HP-1275rpm
5. Aislación 5cm manta de lana de roca ignífuga MO

(*) Transformación del ducto a circular ø50

DETALLE VENTILADOR DE COCINA – ESC. 1/50

REFERENCIAS

Símbolo	Descripción
Di4	DIFUSOR DE INYECCIÓN DE 4 VIAS CON REGULADOR DE CAUDAL. DIMENSIONES Y CAUDAL INDICADOS EN PLANTA. (SIMILAR TUTTLE & BAILEY TYPE ME).
Di1L	DIFUSOR DE 1 VIA CON REGULADOR DE CAUDAL. DIMENSIONES Y CAUDAL INDICADOS EN PLANTA. (SIMILAR TUTTLE & BAILEY TYPE ME).
Rr	REJA DE RETORNO, C/REGULADOR DE CAUDAL. DIMENSIONES Y CAUDAL INDICADOS EN PLANTA.
Rext	REJA DE EXTRACCION, C/REGULADOR DE CAUDAL. DIMENSIONES Y CAUDAL INDICADOS EN PLANTA.
Rdd	REJA DE DOBLE DEFLEXIÓN, C/REGULADOR DE CAUDAL. DIMENSIONES Y CAUDAL INDICADOS EN PLANTA.
Rtae	REJA DE TOMA DE AIRE EXTERIOR, C/REGULADOR DE CAUDAL. DIMENSIONES Y CAUDAL INDICADOS EN PLANTA.
FD	FILTRO CON PLACA DIFUSORA. USO EN BLOCK QUIRÚRGICO.
	EQUIPO FAN COIL COTA SUPERIOR +2.40m.
	EQUIPO TIPO CASSETTE
	TRANSFORMACION EN CARA SUPERIOR DE DUCTO. SE MANTIENE LA COTA INFERIOR DEL MISMO.
	TRANSFORMACION EN CARA INFERIOR DE DUCTO. SE MANTIENE LA COTA SUPERIOR DEL MISMO.
De4	DIFUSOR DE EXTRACCIÓN DE 4 VIAS CON REGULADOR DE CAUDAL. DIMENSIONES Y CAUDAL INDICADOS EN PLANTA. (SIMILAR TUTTLE & BAILEY TYPE ME).
	BOCA DE TOMA DE AIRE EXTERIOR. DIMENSIONES Y CAUDAL INDICADOS EN PLANTA.
Dr4	DIFUSOR DE RETORNO DE 4 VIAS CON REGULADOR DE CAUDAL. DIMENSIONES Y CAUDAL INDICADOS EN PLANTA. (SIMILAR TUTTLE & BAILEY TYPE ME).
VE	VENTILADOR DE EXTRACCIÓN. DIMENSIONES, CAUDAL Y Δp INDICADOS EN PLANTA.
VI	VENTILADOR DE INYECCIÓN. DIMENSIONES, CAUDAL Y Δp INDICADOS EN PLANTA.
C.Nx/x–xxx	INDICA CAMPANA, C.*NIVEL*/*SECTOR*–*NÚM. EQUIPO*
ACP.Nx/x–xxx	INDICA ACONDICIONADOR DE PISO, SOBRE CIELORRASO. ACP.*NIVEL*/*SECTOR*–*NÚM. EQUIPO*
ACT.Nx/x–xxx	INDICA ACONDICIONADOR DE ADOSAR A LOSA SUPERIOR, SOBRE CIELORRASO. ACT.*NIVEL*/*SECTOR*–*NÚM. EQUIPO*
Vx.xx/x–xxx	INDICA VENTILADOR. V*TIPO*.*NIVEL*/*SECTOR*–*NÚMERO DE EQUIPO*
V	MOVIMIENTO EN DUCTO O CAÑERÍA POR VIGA ESTRUCTURAL. NOTA: VER PLANO DE ESTRUCTURA.

NOTAS

- TODAS LAS REJAS DE RETORNO (Rr) Y DE TOMA DE AIRE EXTERIOR (Rtae) TENDRÁN REGULADORES DE CAUDAL.–
- EN BLOCK, CADA SALA LLEVA: 4 FILTROS ABSOLUTOS (TIPO HEPA – EN 779 – H14, 99.995% DE EFICIENCIA), 24"x24"x6" DENTRO DE CAJA CON PLACA DIFUSORA. CAUDAL: 400cfm, Δp: 140pa.–
- TODAS LAS REJAS DE TOMA DE AIRE EXTERIOR (Rtae) Y DE EXTRACCIÓN (Rext) MONTADAS AL EXTERIOR, DEBERÁN INSTALARSE DE MODO TAL QUE SU LADO SUPERIOR QUEDE PAREJO A 3.00m DE ALTURA MÁXIMO.–
- ATENCIÓN, LA PÉRDIDA DE CARGA INDICADA EN VENTILADORES ES SÓLO DE DUCTOS Y NO INCLUYE REJAS, DIFUSORES, FILTROS, ETC.

CONSTRUCTORA:

MISIONES 1466
MONTEVIDEO : URUGUAY
Tel: [598] 2 9162616*
Fax: [598] 2 9163874
stiler@stiler.com.uy / www.stiler.com.uy

MODIFICACIONES

N°	FECHA	DESCRIPCION
R06	27/02/2016	Entrega Definitiva CND–Revisión infraestructura
R05	05/08/2016	Revisión infraestructura
R04	27/02/2016	Entrega Definitiva
R03	02/02/2016	Respuesta a Observaciones de Entrega Final
R02	29/12/2015	Entrega Final CND
R01	12/11/2015	Entrega Preliminar CND

EDUARDO DI FABIO ROGLIA
ingeniero consultor
Constituyente 1467 of. 1408 TORRE EL GAUCHO
telefax. 409 86 41 - 400 33 40 montevideo-uruguay

CONSTITUYENTE 1944 / AP 902
MONTEVIDEO : URUGUAY
tel: [+598] 2 4110442
fabrica@fabricadepaisaje.org
www.fabricadepaisaje.com

OBRA: BANCO DE SEGUROS DEL ESTADO
SANATORIO CENTRO NACIONAL REHABILITACIÓN

UBICACIÓN: AV. JOSÉ PEDRO VARELA 3420

ETAPA: A. TERMICO - VENTILACION Y EXTRACCION (R07)

PLANO: NIVEL 0

PROPIETARIO:	ARQUITECTO:	NIVEL:
BANCO SEGUROS DEL ESTADO	AYERRA, CASTAINGS, LANZA, PÉREZ	±0.00

EMPRESA:	FECHA:	ESCALA:	LÁMINA:
STILER S.A.	10/2017	1-100	TV-01
ARCHIVO: edf_1043-bse_tv_niv 0 al 5_r07.dwg	DIBUJADO: -	REVISADO: -	

DERECHOS AUTORALES RESERVADOS. REPRODUCCIÓN TOTAL O PARCIAL PROHIBIDA

IMPRESION: 2016/02/23

UNIT-ISO A0 (841x1189)mm